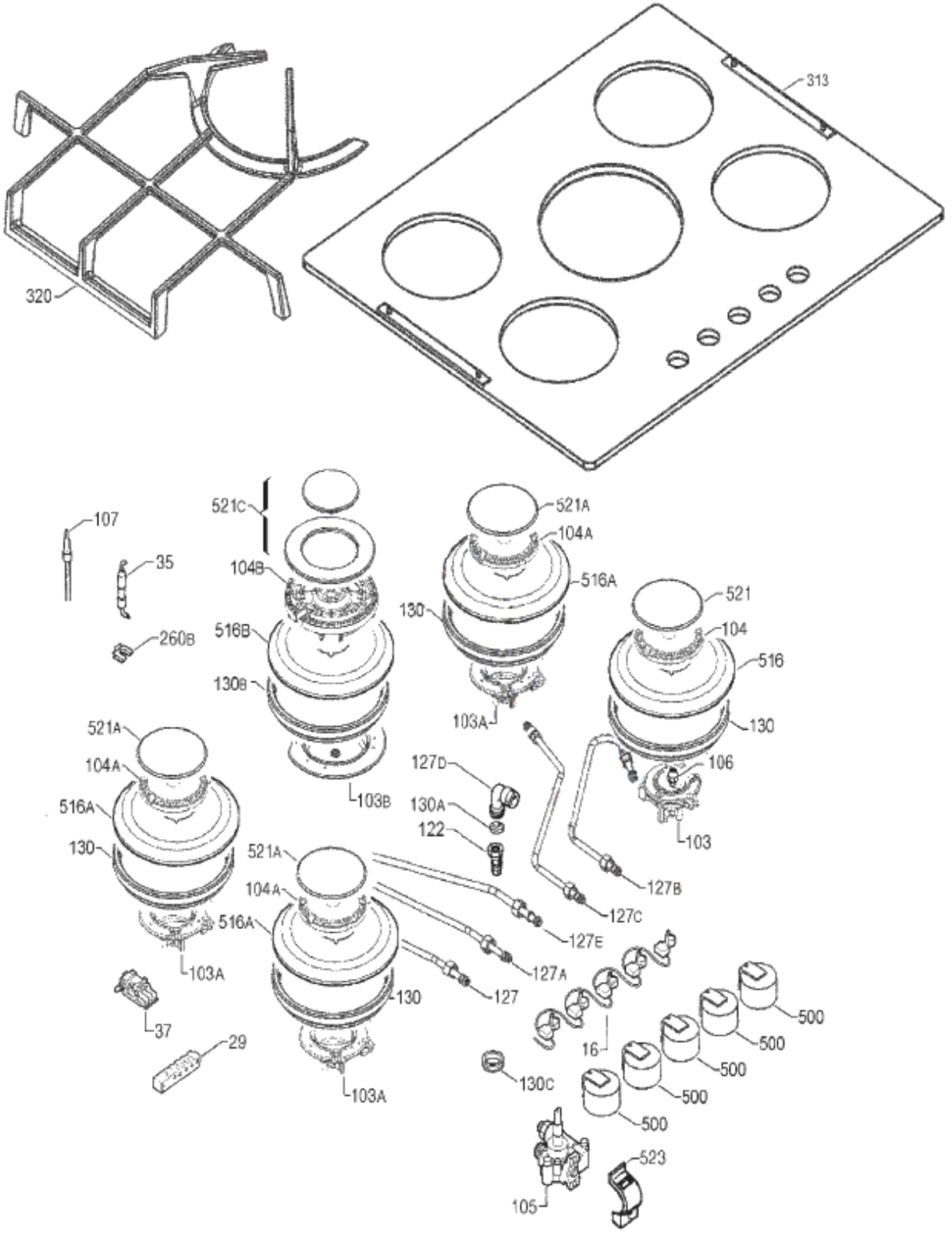
313
320
107
35
260B
521C
104B
516B
130B
103B
521A
104A
516A
130
103A
521
104
516
130
106
103
127D
130A
122
127B
127C
127E
127A
127
521A
104A
516A
130
103A
521A
104A
516A
130
103A
37
29
16
500
500
500
500
500
130C
523
105